ТЕХНОЛОГИИ СВЕТА

ПАСПОРТ
на изделие серии

TL-STREET

Светильник стационарный общего назначения
(светильник светодиодный)
ТУ 3461-001-65395541-2013
www.tl-shop.ru

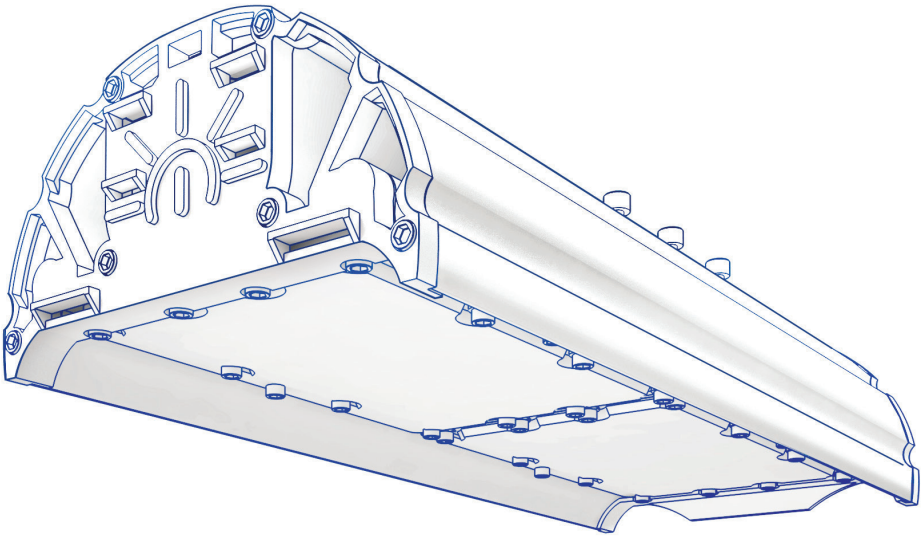

Онлайн каталог продукции на TL-SHOP.ru

OSRAM
LED Technology included

EAC

Дистрибьютор: Общество с ограниченной ответственностью «КОНТУР»
Адрес: Россия, 347939, Ростовская область, г. Таганрог, Мариупольское шоссе, 71В.
Телефон: 8 (800) 707-01-69
Производитель: Общество с ограниченной ответственностью «Технологии света»
Адрес: Россия, 347939, Ростовская область, г. Таганрог, Мариупольское шоссе, 71Л.

РАСШИФРОВКА ИНФОРМАЦИИ В НАИМЕНОВАНИИ МОДЕЛИ СВЕТИЛЬНИКА

TL-STREET	55	PR	PLUS	A, B, C...
Серия «Уличный»	Индекс мощности	Установлены светодиоды Osram	Корпус «PLUS»	Дополнительные индексы

СПИСОК ДОПОЛНИТЕЛЬНЫХ ИНДЕКСОВ

Температура цвета: **5К** — 5000 °, **4К** — 4000° по Кельвину

Кривая Сил Света: **(Д)** — косинусная 120°, **(ШБ)** — Широкая Боковая, **(ШБ2)** — Широкая Боковая «Магистраль 2», **(ШБ3)** — Широкая Боковая «Магистраль 3»

Диммируемый драйвер: **DIM**

ТЕХНИЧЕСКИЕ ХАРАКТЕРИСТИКИ СВЕТИЛЬНИКОВ

	Индекс мощности	Кривая сила света (рассеиватель)			
		Д	ШБ	ШБ2	ШБ3
Мощность точная, Вт*		57	56	x	x
Суммарный световой поток, лм*	**55**	7 065	7 031	x	x
Масса, нетто, кг.		2,3	2,3	x	x
Мощность точная, Вт		114	112	115	115
Суммарный световой поток, лм	**110**	14130	14 061	15111	15 111
Масса, нетто, кг.		3,5	3,5	3,5	3,5
Мощность точная, Вт		171	168	172,3	172,3
Суммарный световой поток, лм	**165**	21195	21092	22667	22667
Масса, нетто, кг.		5	5	5	5
Мощность точная, Вт		228	224	230	230
Суммарный световой поток, лм	**220**	28260	28122	30223	30223
Масса, нетто, кг.		6,54	6,54	6,54	6,54

* — +/- 5%

ХАРАКТЕРИСТИКИ ОБЩИЕ ДЛЯ ВСЕЙ СЕРИИ СВЕТИЛЬНИКОВ

Индекс цветопередачи CRI .....Д, ШБ - **75** **ШБ2 ШБ3 -84,5**
Напряжение питания, В ... **176-264AC/250-370DC**
Частота, Гц ..... **45 -65**
Коэффициент мощности ИП, cos φ ..... **~ 0,98**
Степень защиты светильника, IP **67**
Температура эксплуатации, °C ..... **от -40° до +45°**
Вид климатического исполнения **УХЛ1****
Гарантия, мес **60**

НАЗНАЧЕНИЕ

1.1. Светодиодные светильники серии TL-STREET (далее светильники) предназначены для наружного освещения зданий, сооружений, открытых территорий, дорог, улиц.

1.2. Светильники сертифицированы и изготавливаются в соответствии с ТУ 3461-001-65395541-2013, Декларация соответствия ТС №RU Д- RU.АЛ32.В.06794 от 09.10.2015 г.

1.3. Светильники соответствуют требованиям безопасности ТР ТС 004/2001 «О безопасности низковольтного оборудования», утв. Решением Комиссии Таможенного союза от 16 августа 2011г № 768; ТР ТС 020/2011 «Электромагнитная совместимость технических средств» утв. Решением КТС от 09 декабря 2011 года №879.

1.4. Светильники изготавливаются в исполнении УХЛ категории размещений 1 по ГОСТ 15150.

ТЕХНИЧЕСКИЕ ХАРАКТЕРИСТИКИ

2.1. Класс защиты от поражения электрическим током — 1.
Питание осуществляется от сети 220В, 50 Гц.

КОМПЛЕКТ ПОСТАВКИ

3.1. Светильник – 1 шт, паспорт – 1 шт. (один на каждую упаковку).

ТРЕБОВАНИЯ ПО ТЕХНИКЕ БЕЗОПАСНОСТИ

4.1. Установку и чистку светильника производить только при отключенном питании.

4.2. Светильники выполнены по 1 классу защиты от поражения электрическим током и должны быть надежно заземлены.

ПРАВИЛА ЭКСПЛУАТАЦИИ

5.1. Эксплуатация светильника производится в соответствии с «Правилами технической эксплуатации электроустановок потребителей».

5.2. Запрещается, во избежание несчастных случаев, производить ремонт, чистку светильника и замену ИПС в светильнике без отключения напряжения в линии питания светильников.
Не использовать в агрессивных средах.

ИНСТРУКЦИЯ ПО МОНТАЖУ

ВНИМАНИЕ: Все работы по монтажу осуществлять только при отключенном напряжении питания.

6.1. Распакуйте светильник.

6.2. Выполните разметку и подготовку монтажных отверстий.

6.3. Установите крепеж (в комплект не входит). При выборе крепежа учитывайте материал и тип опорной поверхности.

6.4. Закрепите светильник.

6.5. Присоедините провода питания и заземляющий провод к соответствующим зажимам клеммной колодки в соответствии с указанной полярностью.

⏚ заземление (желто-зеленый провод)
L (коричневый провод) – фаза
N (синий провод) – ноль

ВНИМАНИЕ

7.1. Нарушение правил установки угрожает безопасной эксплуатации изделия и влечёт утрату гарантийных обязательств.

7.2. Продавец оставляет за собой право вносить любые конструктивные изменения в выпускаемую им продукцию, при этом не нарушая основных технических показателей, без предварительного уведомления об этом. Безопасность эксплуатации светотехнического оборудования обеспечивается тщательным соблюдением настоящей инструкции.
В связи с этим ее следует сохранять и передавать пользователям, осуществляющим монтаж указанных светильников.

ГАРАНТИЙНЫЕ ОБЯЗАТЕЛЬСТВА

8.1. Гарантийный срок эксплуатации 60 месяцев со дня отгрузки при соблюдении потребителем условий эксплуатации.

8.2. Срок службы светильников при нормальных климатических условиях, при соблюдении правил монтажа и эксплуатации составляет не менее 10 лет.

8.3. Претензии за дефекты, появившиеся в течении гарантийного срока из-за небрежного хранения, транспортирования, при нарушении правил эксплуатации, установки или обслуживания не принимаются.

8.4. Производитель обязуется произвести гарантийный ремонт вышедшие из строя светильников в течении 5 лет со дня отгрузки, при условии соблюдения пользователем правил эксплуатации изделия и отсутствии признаков механических повреждений и нарушения правил электропитания устройства.

8.5. В случае выхода из строя во время гарантийного срока, при соблюдении правил эксплуатации потребитель обязан:

- при обнаружении дефектов и недостатков продукции по качеству Покупатель извещает в письменном виде об этом Продавца, с помощью уведомления и приложенных к нему фотографий с полным описанием брака.
- предъявить претензии в установленном порядке по адресу: 347900, РФ, Ростовская область, г. Таганрог, Мариупольское шоссе, 71 Л, ООО «Технологии света», (8634) 431-297.

8.6. Гарантийный ремонт не производится в случае:

- нарушения потребителем правил эксплуатации, в том числе превышения питающих и вводных напряжений и частоты, что привело к пробою защитных цепей питания и неисправности высокочувствительных входных каскадов, использования не предусмотренных инструкцией входных и сетевых шнуров, щупов и др.
- наличия механических повреждении, в том числе, трещин, сколов, разломов, разрывов корпуса или платы и т.п.; тепловых повреждений, в том числе, следов паяльника, оплавления, брызг припоя и т.п.; химических повреждений, проникновения влаги внутрь прибора, в том числе, окислении, разъедания металлизации, Следов коррозии или корродирования, конденсата или морского соляного тумана и т.п.;
- наличия признаков постороннего вмешательства, нарушения заводского монтажа;
- использование устройства в зонах повышенного воздействия электромагнитных полей.

8.7. Выход из строя светильника в результате эксплуатации в агрессивных средах не является гарантийным случаем.

УТИЛИЗАЦИЯ

9.1. По истечении срока службы светильники разобрать на детали, рассортиировать по видам материалов и сдать в специализированные организации по приемке и переработки вторсырья.

СВЕДЕНИЯ О ПРИЁМКЕ

10.1. Светильник соответствует ТУ 3461-001-65395541-2013 и признан годным к эксплуатации.

Дата выпуска_____

Упаковщик_____

м.п.

ОБЩИЕ ПРИНЦИПЫ УПРАВЛЕНИЯ ДИММИРУЕМЫМИ ИПС

Для подключения к драйверу управляющего устройства используется цепи +DIM и –DIM. Регулирование выходного тока осуществляется изменением напряжения на выводе +DIM относительно –DIM в пределах 0 – 10 вольт (допускается подача до 12 вольт).

Вывод +10V используется при регулировании с помощью переменного резистора или ШИМ, а так же позволяет включить драйвер на полную мощность без дополнительных схем.

Вывод +10V не предназначен для питания внешних устройств. Максимальный ток цепи — 100 мкА!

ДОСТУПНЫ ТРИ МЕТОДА УПРАВЛЕНИЯ ДРАЙВЕРОМ:

1. УПРАВЛЕНИЕ ПРИ ПОМОЩИ ПЕРЕМЕННОГО РЕЗИСТОРА.

Рекомендуемое сопротивление 100 кОм.

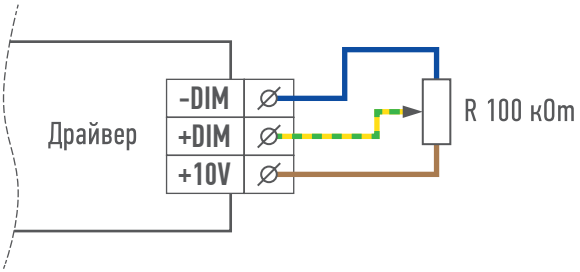

2. АНАЛОГОВОЕ УПРАВЛЕНИЕ 0-10В.

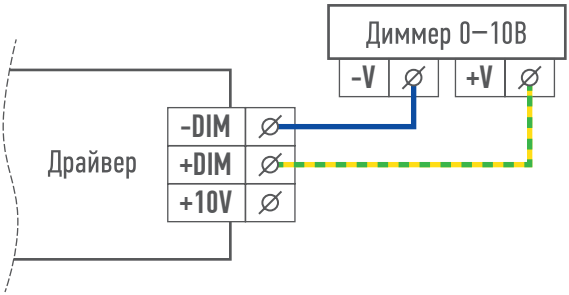

Напряжение управления, В	0	1	2	3	4	5	6	7	8	9	10	Холостой ход
Значение выходного тока от максимального, %	<1	10	20	30	40	50	60	70	80	90	100	100

2. ШИМ-УПРАВЛЕНИЕ.

Устройством с выходом типа «открытый коллектор».

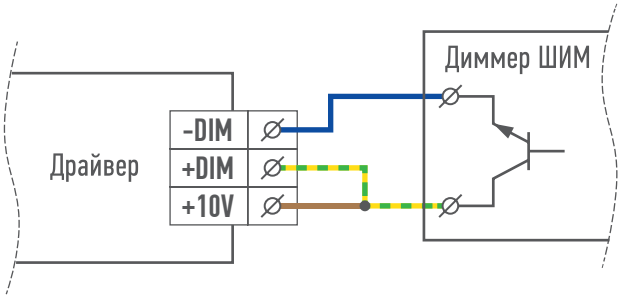

Скважность, %	0	10	20	30	40	50	60	70	80	90	100	Холостой ход
Значение выходного тока от максимального, %	<1	10	20	30	40	50	60	70	80	90	100	100

Для корректной работы драйвера частота ШИМ должна быть не менее 300 герц (Fшим>300Гц). В случае необходимости, диммируемым драйвером можно управлять при помощи контактных устройств приборов автоматики, датчиков (движения, света и т. д.) или выключателей.

Для этого возможно использования одной из двух схем:

1) для того что бы драйвер выключался при замыкании контактов выключателя, необходимо соединить цепи +10V и +DIM между собой, а выключатель подключить между +DIM и -DIM;

2) для того что бы драйвер включался при замыкании контактов выключателя, выключатель следует включить между +10V и +DIM, а между +DIM и -DIM дополнительно установить резистор 100 — 500 кОм.

ВНИМАНИЕ! Не допускается соединение выводов диммирования с выводами светодиодного модуля! Драйверы могут быть объединены по цепям диммирования, если они не включены на одну нагрузку. К одному диммеру может быть подключено более 40 драйверов. Запрещается объединять цепи диммирования драйверов, работающих на общую нагрузку.

⏚ — заземление (желто-зеленый провод)
L — (коричневый провод) – фаза
N — (синий провод) – ноль
==отдельный кабель (маркирован)
+10 Вольт — коричневый провод
+DIM — желто-зеленый провод
- DIM — синий провод